Т.Н. Прокофьева
Е.А. Удалова

Это третья статья из цикла "Геометрия интертипных отношений". Две предыдущие:

Геометрия интертипных отношений.Введение
Геометрия интертипных отношений. Модель отношений малой плотности

Геометрическое представление формулы типа в виде трехмерного куба, в вершинах которого расположены восемь функций модели “А” известно давно. Интересно посмотреть, как при этом будут выглядеть интертипные взаимодействия, представленные в виде сочетаний кубиков.

Предлагаем следующее правило конструирования модели взаимоотношений.

Обмен информацией происходит между тождественными функциями. В геометрическом представлении это должно означать, что при интертипных взаимодействиях надо рассматривать соединение тождественных элементов кубиков, т.е. вершин, содержащих одинаковые соционические функции.

Возмем для рассмотрения кубик типа Дон Кихот. Приставим к нему сверху кубик так, чтобы совпали все четыре тождественных элемента. Достроим его по правилам построения модели: на вертикальных ребрах должны быть расположены дополняющие функции. Получаем кубик типа Дюма. Пристроив аналогичным образом кубик снизу, видим, что тоже получился Дюма. Видим, что к верхней и нижней граням пристраиваются кубики дуального типа. Аналогичным образом, пристроив кубики к боковым граням получаем кубики зеркального типа, а к фронтальной и тыловой граням пристраиваются кубики- конфликтеры.И т.д. (см. рисунок 1).

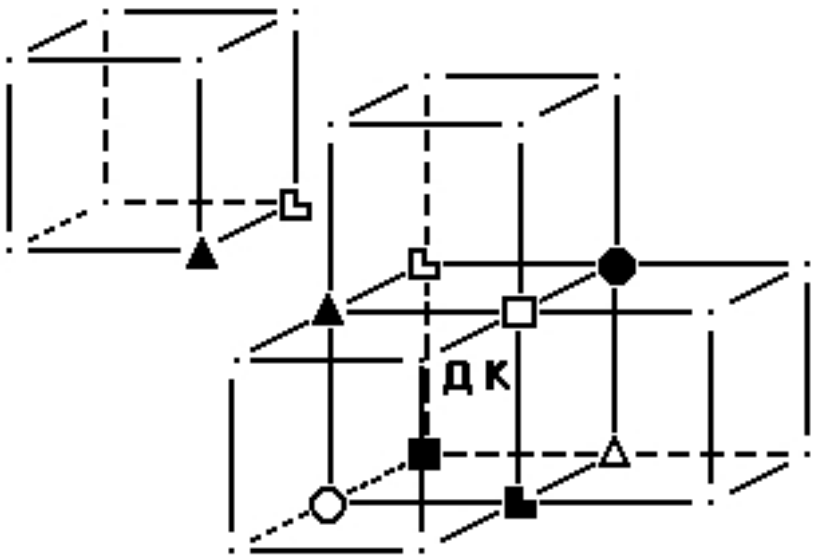

Рисунок А. Построение геометрической модели интертипных отношений.

При таком рассмотрении кубики, соответствующие различным соционическим типам в одних случаях допускают соединение целыми гранями, в других — только ребрами или только вершинами. Это отражает характер плотности взаимодействия в различных интертипных отношениях.

Плотные интертипные взаимодействия представлены геометрически как стыковка кубов гранями — передача информации происходит одновременно по 4-м фукциям, составляющим грань куба:

- Дуальные — передача информации по верхней и нижней граням;
- Зеркальные — передача информации по правой и левой граням;
- Конфликт — передача информации по фронтальной и тыловой граням.

Отношения меньшей плотности — как стыковка кубов ребрами: активация, суперэго, квазитождество.

Отношения погашения — сверхмалой плотности — стыковка по одной вершине.
Отношения тождества — сверхплотные — стыковка по 8-ми функциям сразу.

Кроме структуры, соответствующей формуле типа, модель позволяет учесть и объем, соответствующий объему интеллекта конкретного индивида.

Наряду с понятием объема информационного метаболизма вводим понятие характера наполнения информационных каналов. Плодотворный контакт может происходить между партнерами с примерно одинаковыми уровнями информационного метаболизма и примерно похожим наполнением информационных каналов.

- Рассмотрим для примера дуальные отношения. Взаимодействие плотное, обмен информацией происходит одновременно по четырем функциям, по граням. Дуалы хорошо чувствуют состояние друг друга. Общению уделяется значительная часть внимания, от него трудно отвлечься. Именно поэтому дуалов не может быть много, ведь у кубика всего две горизонтальные грани.

Плодотворное дуальное общение возможно лишь тогда, когда пара гибкая, и перемены поддержки происходят легко и “поровну” в зависимости от ситуации. Иначе создается впечатление, что один “сидит на шее” у другого или второго “топчут ногами”.

Та же картина наблюдается при значительной разнице в культурных уровнях партнеров (объемах кубиков). Кубик меньшего объема в подавляющем большинстве случаев расположится сверху, т.к. долго выдерживать давление большего он просто не в состоянии: возможности его ментального кольца значительно ниже, чем требуется для обеспечения потребностей витального кольца партнера.

По всей вероятности разница в окраске информации (характере наполнения информационных каналов) затрудняет общение в дуальной паре, т.к. трудно заблокироваться от воздействия информации, поступающей на четыре функции одновременно.

Здесь наглядно иллюстрируется мысль о том, что существуют дуалы свои и чужие,

видны трудности реальных дуальных отношений.

Прелесть гармоничных дуальных отношений состоит в том, что можно в любой момент рассчитывать на поддержку по подсознательным функциям и прикрытие слабых сознательных функций. В то же время есть ощущение нужности от того, что можно подставить плечо партнеру, когда он слаб. Пара сильна единством и взаимной востребованностью творческих функций.

Разобранные 8 интертипных отношений занимают все свободное пространство вокруг и внутри кубика. Чтобы понять, как происходят другие взаимодействия, надо вспомнить, что до сих пор мы рассматривали интертипные отношения в трехмерном пространстве. На самом деле, информационное пространство, с которым мы имеем дело в соционике, не обязано быть трехмерным. Мы имеем право рассматривать наши трехмерные кубики в пространстве большей мерности, Для нашей модели достаточно четырехмерного пространства. Тогда кубики приобретают еще одну степень свободы. Четвертую координату обозначим направлением обхода горизонтальных граней, как это принято в физике.

Похожую ситуацию мы видим, когда переворачиваем плоский лист бумаги в нашем привычном трехмерном прстранстве: лист, кроме координат по X и Y, имеет лицевую и тыльную сторону, т.е. его можно рассматривать в основном положении и в перевернутом. Так же и с кубиками: их размерность на единицу меньше размерности рассматриваемого пространства, следовательно, они также имеют два варианта рассмотрения — “прямой” и “ вывернутый”. Тогда родственные типы, представленные одинаковыми кубиками, будут отличаться направлением обхода горизонтальных граней, их лицевые грани будут повернуты в разные стороны.

В связи с тем, что на бумаге нам не изобразить четырехмерных взаимодействий (да и вообразить их непросто!), принимаем геометрически половину типов как бы “вывернутыми наизнанку”. Это представление с математической точки зрения правомерно. Т. е. правомерно как общепринятое представление кубиков (а), так и предлагаемое нами (б). Не принципиально, какую половину типов изображать “вывернутыми”, т.к. картина симметрична, в реальном четырехмерном пространсве все типы равноценны. Изображение лишь отражает трудность взаимопонимания для таких типов, Не зря иногда говорят: “мне приходится выворачиваться наизнанку, чтобы его (ее) понять”.

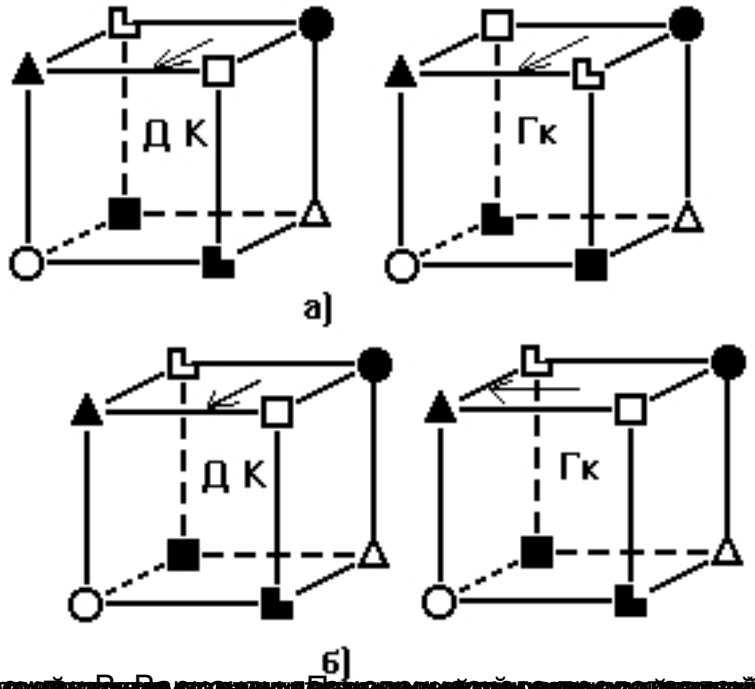

[redacted]

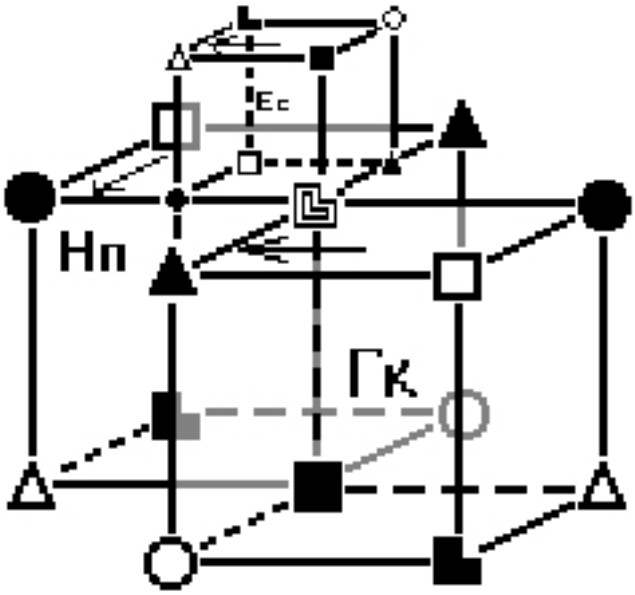

[redacted]

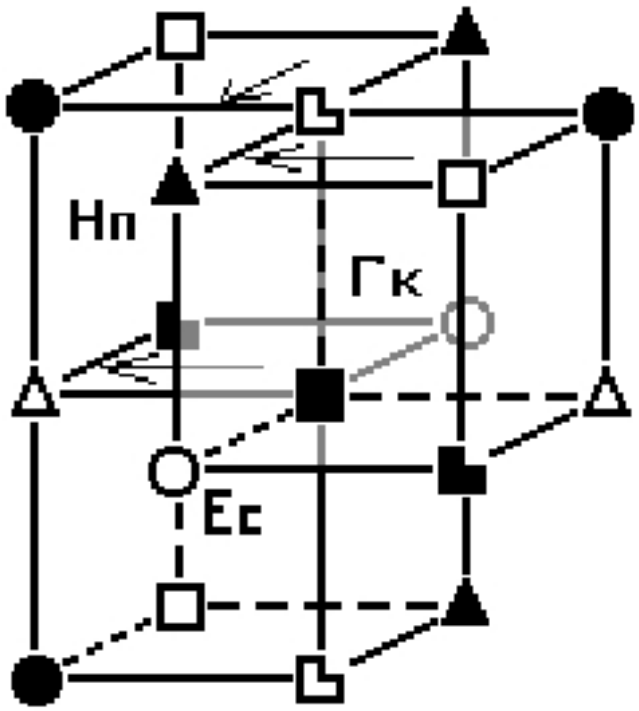

[redacted]

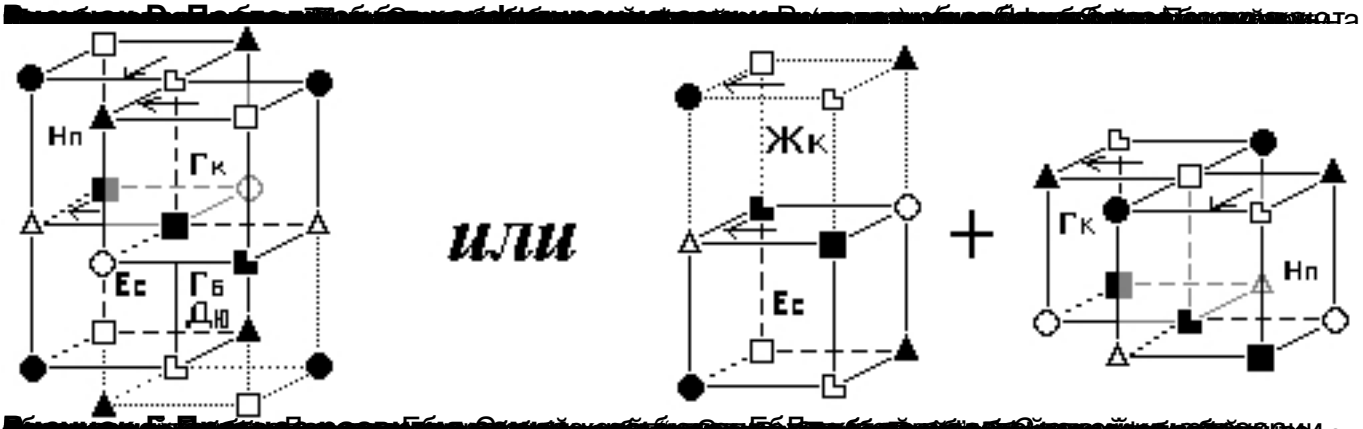

[redacted]