Т.Н. Прокофьева, В.Г. Прокофьев

Жить с другими людьми бок о бок не всегда легко. Каждый из нас не раз задавался вопросами: «Как мне лучше справиться с конфликтной ситуацией?», «Как мне убедить других принять мою точку зрения?», «Как мне узнать, что другой человек в действительности думает?», «Как мне наладить отношения с коллегами по работе?» «Можно ли сделать мои хорошие отношения с кем-то еще лучше?»

"Часто возникает практическая задача: например, есть какой-то коллектив, и вам нужно оценить, насколько этот коллектив будет работоспособен и насколько он вообще пригоден для решения определенных задач. Это один вариант. Второй вариант: вам надо сформировать коллектив, который должен будет решать эти задачи. И третий вариант: ситуация, в которой вам нужно проанализировать конфликты, возникшие в конкретном коллективе, и дать рекомендации, как от этих конфликтов избавляться. Это практические вопросы, которые встречаются сплошь и рядом …" [1].

Благодаря открытию модели А и интертипных отношений решение подобных задач стало возможным. Используя эти знания, человек может планировать отношения, быстро находить общий язык с людьми, преодолевать кризисы, которые порой случаются даже в самых бесконфликтных отношениях. **Коротко о значении интертипных отношений** .

"*Там, где старая психология личности и социальная психология видели хаос человеческих отношений, соционика обнаружила четкие закономерности* " [2], предрасположенности, которые имеют устойчивое влияние на развитие отношений.

Интертипные отношения – это так же, как и модель А определенная структурная схема, отражающая эти предрасположенности взаимодействия людей разных типов информационного метаболизма.

ИЛЭ	СЭИ	ЭСЭ	ЛИИ

ИЛЭ	Т	Д	А

СЭИ	Д	Т	З

ЭСЭ	А	З	Т

ЛИИ	З	А	Д

ЭИЭ	З‹	К‹	Р

ЛСИ	К‹	З‹	Пд
СЛЭ	Дел	М	З›
ИЭИ	М	Дел	К›

СЭЭ	СЭ	ПП	Квт
ИЛИ	ПП	СЭ	К
ЛИЭ	Квт	К	СЭ

ЭСИ	К	Квт	ПП

ЛСЭ	З›	К›	Дел

ЭИИ	К›	З›	М

ИЭЭ	Р	Пд	З‹

СЛИ	Пд	Р	К‹

Расшифровка сокращений и ссылки на **подробные описания** (с использованием ИО-резонансов):

Комфортные отношения	
Т	Тождественные отношения
Д	Дуальные отношения
А	Отношения активации
З	Зеркальные отношения
Пд	Полудуальные отношения
Нейтральные отношения	
Р	Родственные отношения
Дел	Деловые отношения
М	Миражные отношения
Квт	Отношения квазитождества
ПП	Погашение или полная противоположность
З›, З<	Отношения социального заказа/подзаказа
Напряженные отношения	
К	Отношения информационного конфликта
СЭ	Отношения суперэго
К›, К<	Отношения контроля/подконтроля

(Для определения несимметричных интертипных отношений по таблице находим свой тип в левом списке, а тип партнера в верхней строчке. На пересечении получаем Ваше отношение к партнеру.)

В отношениях участвуют живые люди

"Мы говорим здесь о конфликтах, обусловленных типологией. Но это, конечно, далеко не единственная причина. … Абсолютизировать данный аспект, утверждая, что все конфликты от типологии, было бы грубой ошибкой. … Конфликты бывают обусловлены несовпадением социально-психологических миров и другими вещами, например, столкновением групповых интересов или производственной ситуацией. … Но отношения между типами ИМ — это фон, на котором, собственно, и разворачивается конкретная социальная ситуация. Не более и не менее". [1]

Важно не забывать, что в отношениях участвуют люди, живые люди и отношения живые, и как мы будем строить отношения с конкретным окружением зависит от нас. Общение с любым человеком можно как испортить, так и улучшить, сделать приятным и

комфортным. От чего это зависит?

С одной стороны информационные отношения показывают человеку степень проработанности его собственных каналов информации.

С другой стороны, любые из них по-разному влияют на те или иные жизненные ситуации. Было бы справедливо считать, что раз нет плохих и хороших типов, то нет и однозначно плохих или хороших интертипных отношений. Просто надо «*уметь их готовить*».

Какие инструменты нам предлагает для этого соционика?

1. Методика интертипных резонансов

Она основана на анализе передаче информации между однородными функциями двух моделей А (т.е.

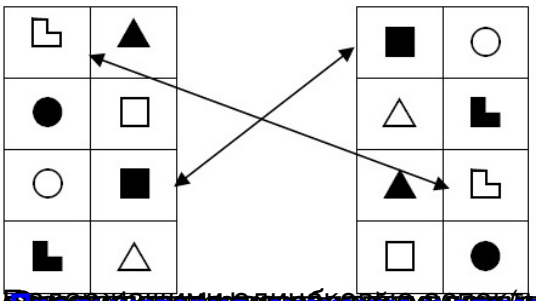

Предыстория, значение и описание ИОТ резонансов

2. Алгебра интертипных отношений

Этот механизм работает по принципу “*не делай другому того, чего не хочешь себе*”, только в уточненной соционической трактовке: “
не нагружай те ячейки модели А партнера, по которым не хочешь, чтобы грузили тебя
". (те же номера в вашей в модели А)”.

Алгебра интертипных отношений – метод, позволяющий решать межличностные проблемы в семье, со знакомыми, друзьями и партнерами.

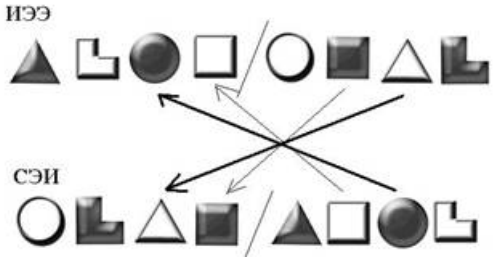

По нашим наблюдениям, сами по себе интертипные отношения не стопроцентно определяют развитие отношений человеческих. Конфликты могут возникать при любых интертипных отношениях, их развитие во многом зависит от личных качеств участников. И как не бывает хлопка одной ладони, так и не бывает в конфликте одного виноватого, свой вклад вносят оба, хоть в запале и в обиде на партнера, человек не всегда видит и адекватно оценивает свой личный вклад в проблемную ситуацию.

Очень эффективно помогает разобраться в этом техника «Алгебры интертипных отношений» , которая выявляет, какие действия, вроде бы естественные и не обидные для одного, на самом деле недопустимы с точки зрения другого. И они вызывают иногда даже не осознанные, но именно ответные действия: «Око за око!».

3. Геометрия интертипных отношений

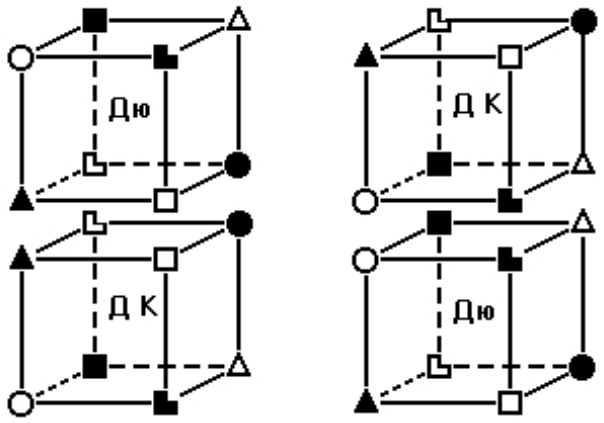

Аушра Аугустинавичуте писала, что обмен информацией происходит между тождественными функциями. В геометрическом представлении это означает, что при рассмотрении интертипных взаимодействий надо рассматривать соединение тождественных элементов кубиков, т.е. вершин, содержащих одинаковые соционические функции.

Так, например, геометрически представляются дуальные отношения.

Геометрическая модель позволяет оценить реальную степень сложности взаимоотношений, сделать прогноз развития событий, наглядно представить себе способы выхода из затруднительных ситуаций.

- **Геометрия интертипных отношений.Введение**

- **Геометрия интертипных отношений. Модель отношений малой плотности**
- **Геометрия интертипных отношений. Применение**

4. Интровертная соционика

В.В. Гуленко предложил (как вариант) за основание взять не типы, а отношения, т:е. начать не с экстравертного описания объектов, а с интровертного - с описания отношений: "*Если раньше появление отношения считалось результатом взаимодействия двух типов, то теперь мы поступим наоборот и появление типа будем считать результатом встречи двух или нескольких отношений... Такая несколько неожиданная рокировка коренным образом меняет ход нашей соционической партии.* "

Мысль интересная, но в той же статье он фактически выдвинул еще одну идею о том, что каждое из 16-ти интертипных отношений можно сопоставить с одним из 16-ти типов. И именно эта идея нам показалась очень интересной и на поверку очень продуктивной.
Мы дополнили разработанную Виктором Владимировичем таблицу и получили **дополнительный генератор образов,**
позволяющий более глубоко прописывать как интертипные отношения, так и сами типы информационного метаболизма.

5. Интертипные отношения, как индикатор проблем

Преобладающие в окружении интертипные отношения символизируют нам наши проблемы [3], актуальные в данный момент.

Т.Н. Прокофьева и Е.А. Удалова [4] связали с личностными проблемами также и наличие у людей «масок». Если человек носит «маску», то в одном человеке как бы уживаются два типа, и на определенные ситуации человек реагирует, как другой тип, пренебрегая более эффективными возможностями своего. Интертипные отношения между ТИМом и

маской также сигнализируют о наличии
аналогичных нерешенных личностных проблем
.

Литература

1. Рейнин Г. Р. Тайны типа. Модели. Группы. Признаки. – М.,Черная белка,2010. -296 с.

2. Букалов А.В. Соционика – новый подход к пониманию человека и общества // Соционика, ментология и психология личности, 1996, №1, с.2-5.

3. Калинаускас И.Н. Наедине с миром – Кривой Рог: «ЯВВА», 2005. – 308 с.

4. Прокофьева Т.Н., Удалова Е.А. Один из способов осуществления процесса дуализации . // Соционика, ментология и психология личности, N 2, 1997; // Психология и соционика межличностных отношений, N6, 2004.